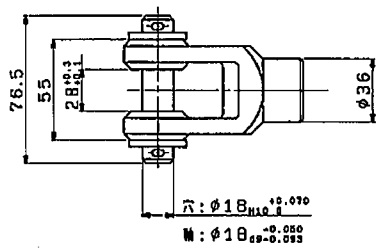

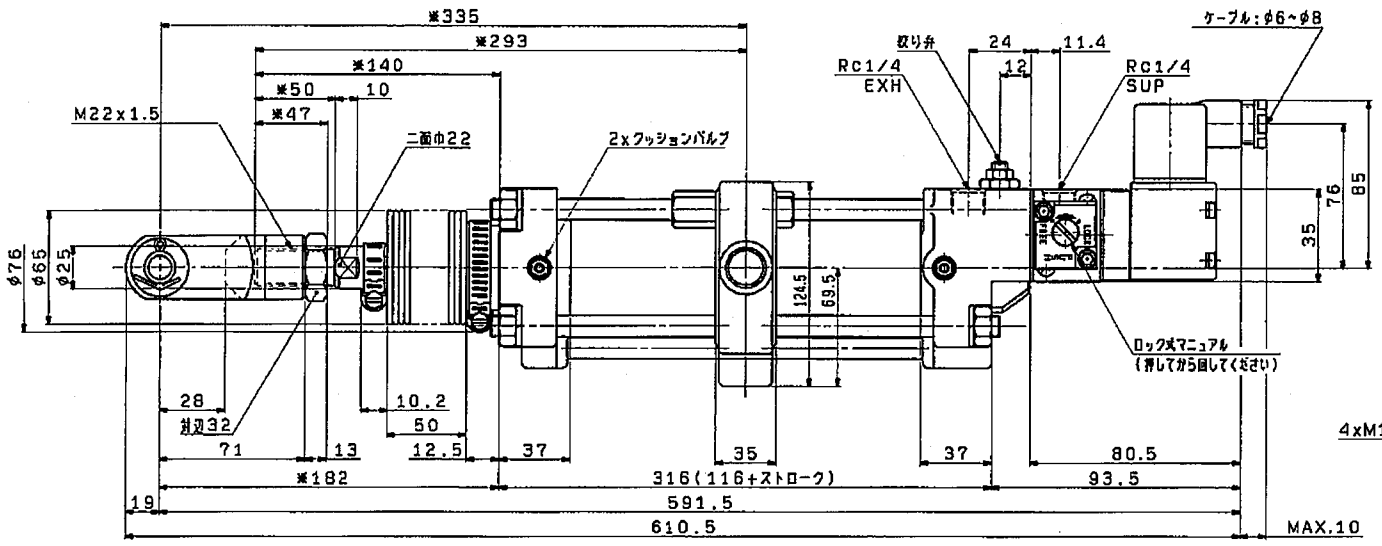

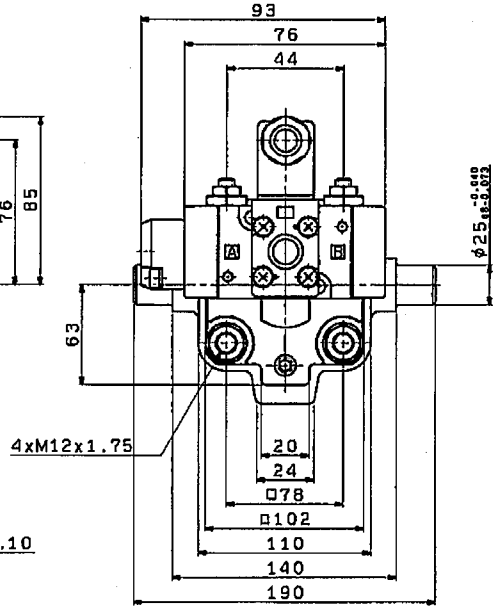

電磁弁仕様	
使用電磁弁	V3108-001D-X59
使用電圧	AC100V(50/60HZ)

仕様					
チューブ内径	80	mm	周囲温度	-10~50℃	
ストローク	200	mm	使用空気速度	（衝撃吸収をさること）	
ストローク許容差	+1.0 0	mm	クッション	エアクッション	
最高使用圧力	0.9MPa		取付金具	トラニオン形	
保証耐圧力	1.35MPa		付属金具		
			マグネット内蔵		

注記

1．2山ナックルジョイントは、組付けて出荷致します。
　ナックル用ピン、割ピン及び平座金は同梱出荷です。
2．ジャバラの材質は、ナイロンターポリンです。ジャバラ単体での最高周囲温度は、70℃です。
3．ピストンロッド先端寸法及び電磁弁形式です。
4．トラニオン位置特殊です。
5．※印部寸法以外は、ベースシリンダ：CDV3TN80-200J-1Dと同一です。
6．図番の＊＊印部はオートスイッチ種類及び個数を示します。
7．適用オートスイッチ，オートスイッチ仕様，取付数は当社カタログにてご確認下さい。
8．本製品に関連し個別の契約もしくは製品納入仕様書の取交しがないものは、
　当社カタログ中に記載されて「安全上のご注意」が適用されます。
　詳しくは、当社営業拠点に確認して下さい。

REV	QTY	DESCRIPTION	DATE	PREPARED	REV NO

TOLERANCES JIS B 0405

RANGE(mm)	GRADE f	m	c	v
0.5~3	0.05	0.1	0.2	
3~6	0.05	0.1	0.2	0.5
6~30	0.1	0.2	0.5	
30~120	0.15	0.3	0.8	
120~400	0.2	0.5	1.2	
400~1000	0.3	0.8	2	
1000~2000	0.5	1.2	3	

DRAWN DATE
DESIGNED DATE
CHECKED DATE
APPROVED DATE

SCALE FREE

DWG NAME Vシリンダ

DWG NO CDV3TB0-200-DCD6657D-＊＊

REVISION

FINISH
PAINT
MASS
PACKING
MATERIAL
MATERIAL SIZE

MODEL QTY

THIRD ANGLE

DWG NAME

DWG REC CDV3TN80-N5405-200の相当品　DWG ID BA64121600

SMC Corporation

FINISH:表面処理 / PAINT:塗料 / MASS:質量
PACKING:梱包形式 / MATERIAL:材質
MATERIAL SIZE:材料寸法

A2-V06